ZBIORNIK PYŁU szt.2

WIDOK Z GÓRY
1:20

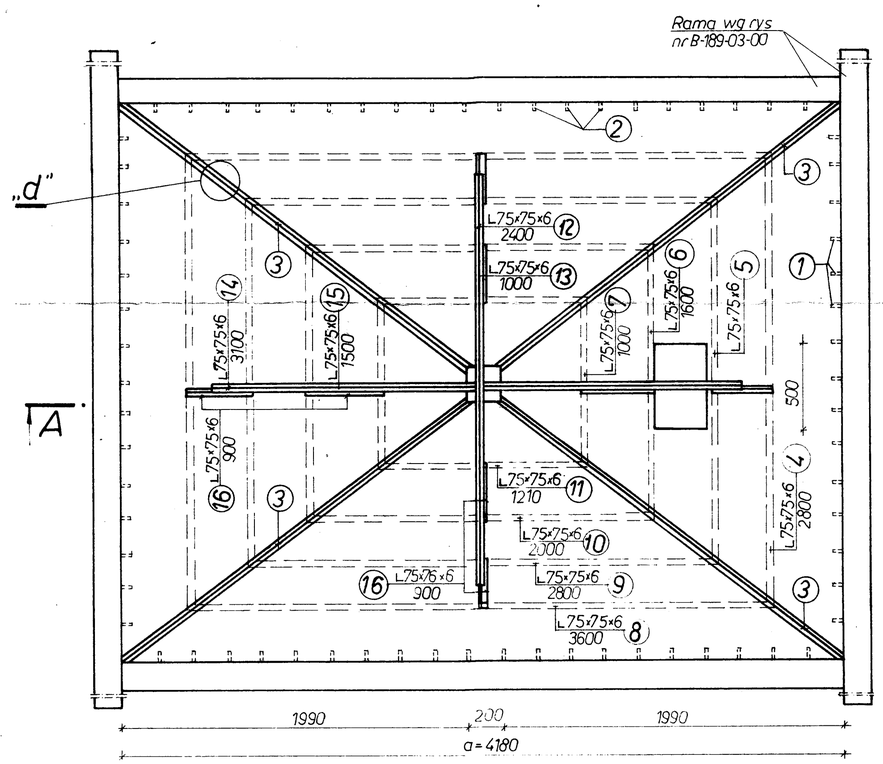

szczegół „a"
1:5

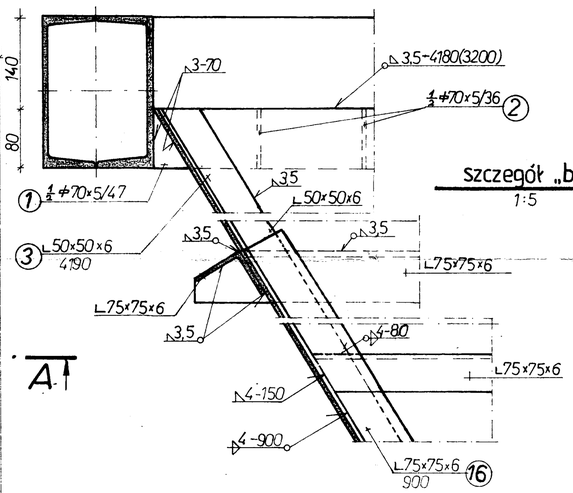

szczegół „b"
1:5

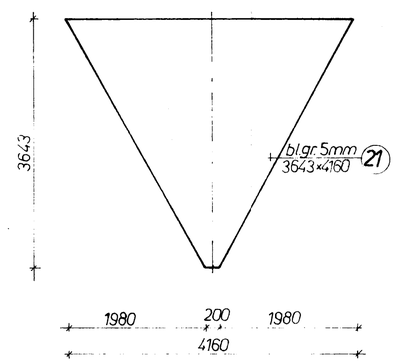

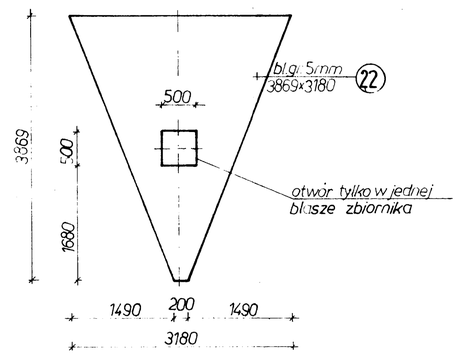

WYKAZ STALI

Stal St3S; Elektrody EA 146

Nr	Profil	Wymiar	Ilość	Ciężar 1mb/m²	Ciężar 1elem	Ciężar łączny
1	½ ⌀70×5	47	30	1,36	0,06	1,9
2	½ ⌀70×5	36	40	1,36	0,05	2,0
3	L50×50×6	4190	4	4,47	18,73	74,9
4	L75×75×6	2800	2	5,76	16,13	32,3
5	L75×75×6	2200	2	5,76	12,67	25,3
6	L75×75×6	1600	2	5,76	9,22	18,4
7	L75×75×6	1000	2	5,76	5,76	11,5
8	L75×75×6	3600	2	5,76	20,74	41,5
9	L75×75×6	2800	2	5,76	16,13	32,3
10	L75×75×6	2000	2	5,76	11,52	23,0
11	L75×75×6	1210	2	5,76	6,97	13,9
12	L75×75×6	2400	1	5,76	13,82	13,8
13	L75×75×6	1000	1	5,76	5,76	5,8
14	L75×75×6	3100	1	5,76	17,86	17,9
15	L75×75×6	1500	1	5,76	8,64	8,6
16	L75×75×6	900	8	5,76	5,18	41,5
17	L75×75×6	650	4	5,76	3,74	15,0
18	L50×50×6	300	4	4,47	1,34	5,4
19	⌀40×5	100	12	1,57	0,16	1,9
20	blacha gr.5mm	650×650	1	39,2	16,56	16,6
21	blacha gr.5mm	200/4160×3643	2	39,2	313,32	622,6
22	blacha gr.5mm	200/3180×3869	2	39,2	256,31	512,6
23	M12	60	20	—	0,05	3,0
24	⌀250×10	300	16	19,6	5,88	94,1
Razem		1 szt.			Σm =	16658kg
Ogołem		2 szt.			Σm =	3331,6kg

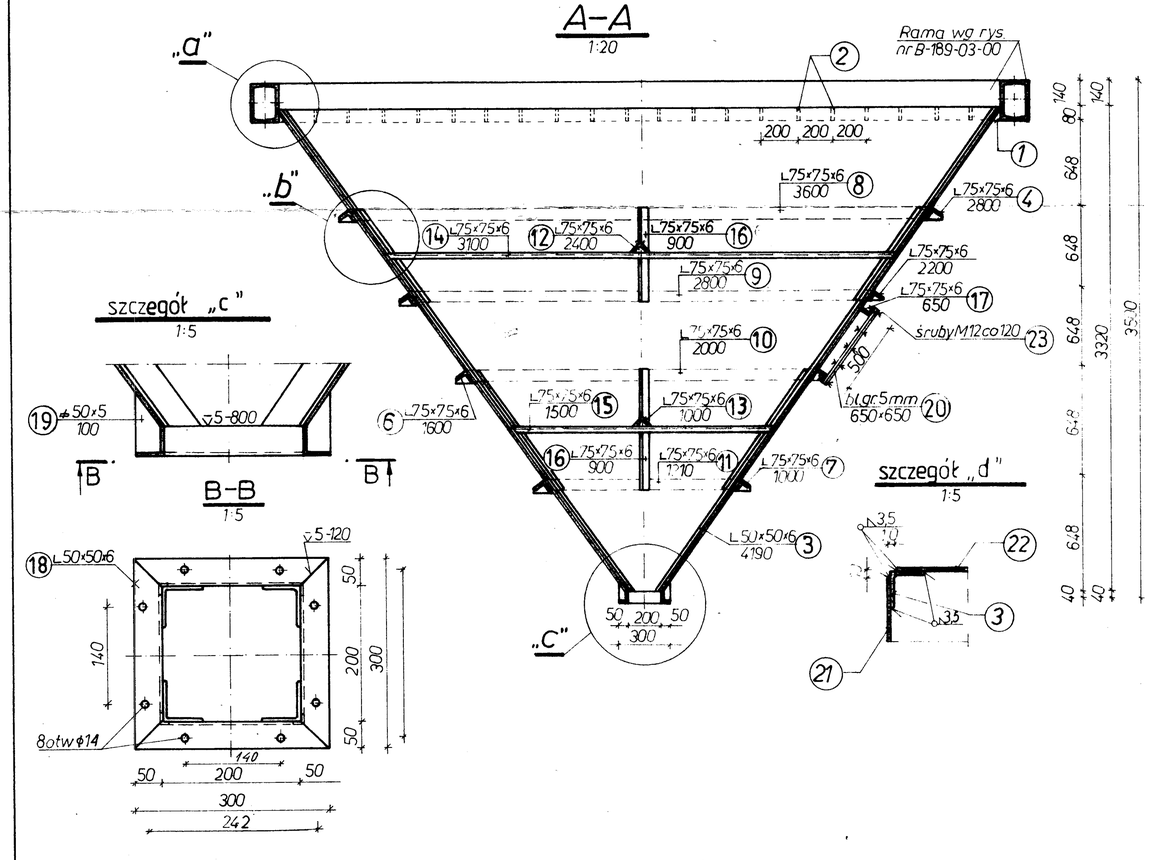

Zbiornik pyłu

1:20
1:5

B-189-04-00